由 Autodesk 教育版产品制作

REV NO/版次	REVISION NOTE/修订注释	DATE/日期	SIGNATURE/签名

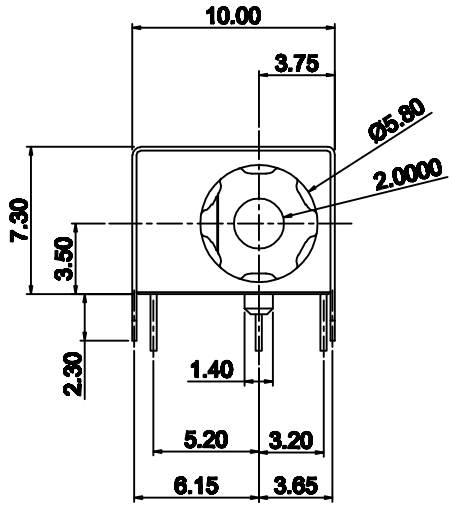

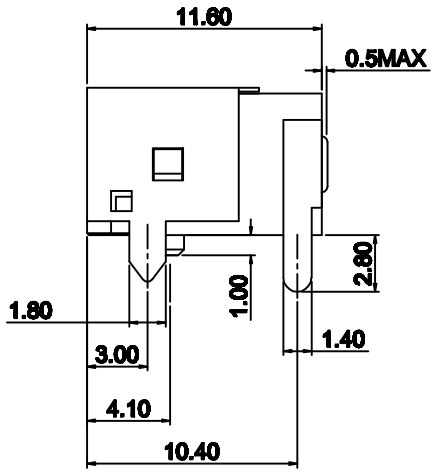

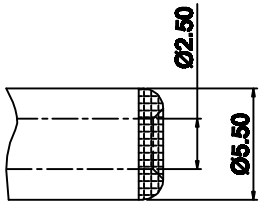

推荐插头尺寸

规格：

1. 额定值：DC30V 5A
2. 接触电阻：≤30mΩ
3. 绝缘电阻：≥100MΩ
4. 耐电压：500VAC
5. 插拔力：3N～30N
6. 使用寿命：5000次
7. 使用温度：-20℃～+80℃

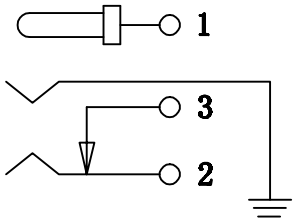

电路示意图

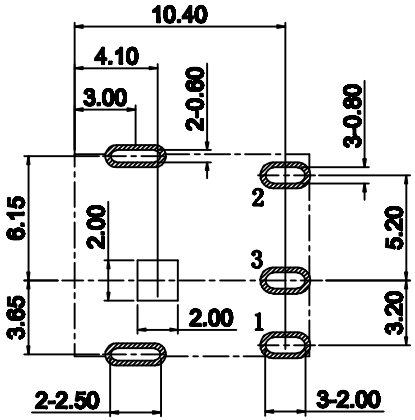

P.C.B 设计参考尺寸

序号	名称	材料	数量	颜色/电镀
7	面板	不锈钢 T=0.1mm	1	本色
6	上盖	磷铜 T=0.2mm	1	镀铜锡
5	主体	PA9T	1	黑色
4	平片	黄铜 T=0.3mm	1	镀铜锡
3	弯片	黄铜 T=0.4mm	1	镀铜锡
2	弹片	磷铜 T=0.3mm	1	镀铜锡
1	PIN针	黄铜	1	镀铜锡

深圳市鑫南天科技有限公司

GENERAL TOLERANCE未注公差		TITLE 名称	电源插座		
X.± 0.5	X.° ± 5°				
.X± 0.3	.X° ± 2°	PRODUCT NO. 物料编号		DWG NO. 图纸编号	
.XX± 0.2	.XX° ± 1°	DC-044A-2.0短柱		XNT-XDC-044A	
.XXX± 0.1	.XXX° ± 0.5°				
APPROVAL 审核	CHECKED 核准	DRAWN 设计 WITT SU	UNIT 单位 (mm)	SCALE 比例 1:1	PROJ. REV.

由 Autodesk 教育版产品制作
由 Autodesk 教育版产品制作
由 Autodesk 教育版产品制作